# エンジン仕様書

**Attention :**
一切の変更・改造は禁止される。また全ての部品、取り付けはオリジナルからの変更は認められない。

| | |
|---|---|
| ボア寸法 | 53.90 mm |
| 最大ボア寸法 | 54.08 mm |
| ストローク寸法 | 54,5 ±0.2mm |
| シリンダー容積 | 124.360 cc |
| シリンダー最大容積 | 126.000 cc |
| コンロッド軸間長 | 110±0.2 mm |

**シリンダー**

| | |
|---|---|
| 排気ポート | 197° MAX |
| 排気補助ポート | 182° MAX |
| 掃気ポート | 130° MAX |
| 掃気補助ポート | 130° MAX |

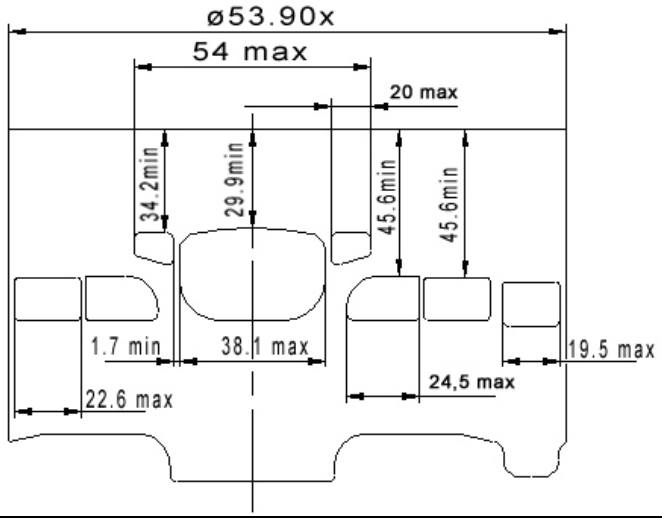


**Attention :**
一切の変更・改造は禁止される。また全ての部品、取り付けはオリジナルからの変更は認められない。

# SHIFTER ROK

| エキゾーストダクト | | |
|---|---|---|
| | 角度 α ° | L 寸法（最低 mm） |
| | 72° +/-1° | 47 mm |
| | | |

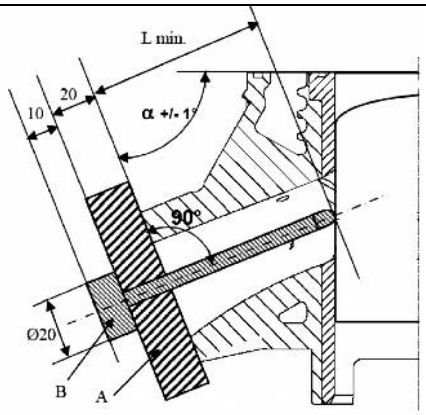


- *A: センタリングガイド はエキゾーストマニホールドの取り付け部に固定されます。(厚さ 20 +/- 0.05 mm、中心部　穴直径 5 mm)*
- *B: コントロールゲージは、シャフト全長 L min + 20+10mm、半径 2,5 mm(先端)*

**Attention :**
一切の変更・改造は禁止される。また全ての部品、取り付けはオリジナルからの変更は認められない。

# SHIFTER ROK

| クランクケース上部（ベースガスケット側） | クランクケース内部 |
| --- | --- |
| | 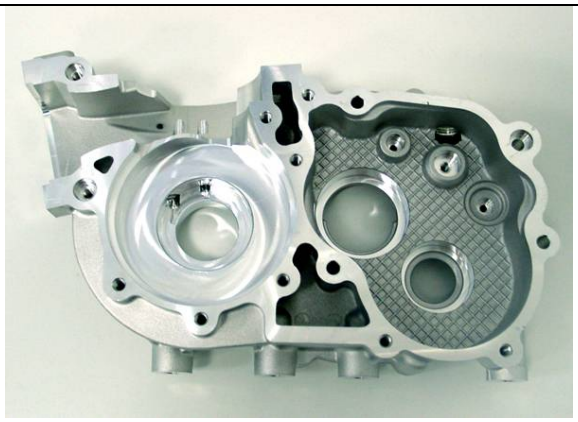 |
| 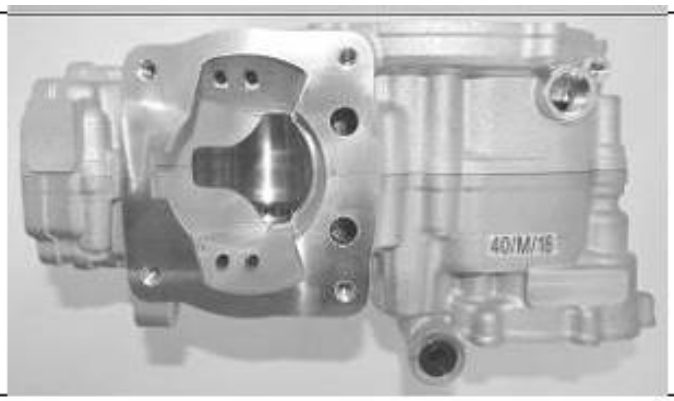 | 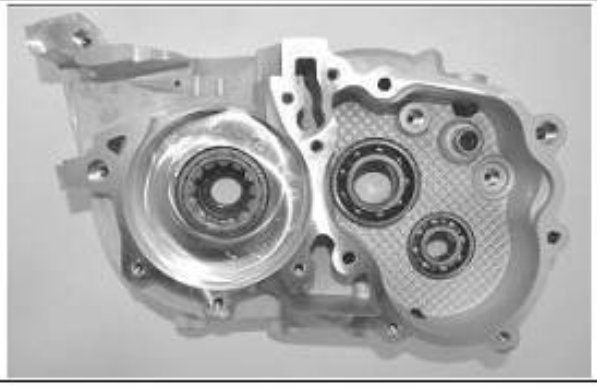 |

**Attention :**
一切の変更・改造は禁止される。また全ての部品、取り付けはオリジナルからの変更は認められない。

| シリンダー |
|---|

| シリンダー下部 | シリンダー断面図 |
|---|---|
| 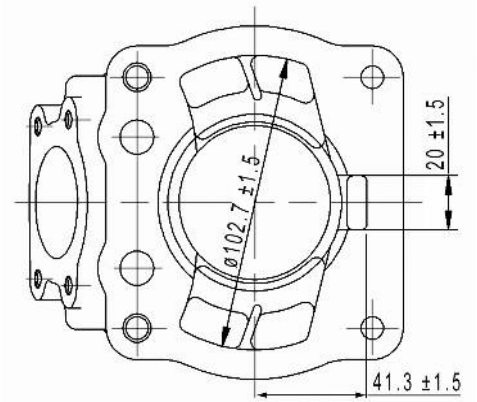 | 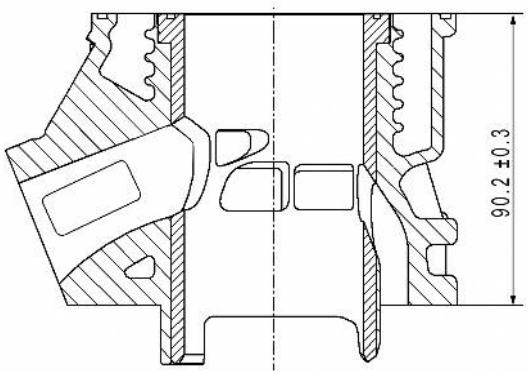 |

| シリンダー下部 | シリンダーエキゾーストダクト |
|---|---|
| | |

**Attention :**
一切の変更・改造は禁止される。また全ての部品、取り付けはオリジナルからの変更は認められない。

**シリンダーヘッドと燃焼室**

**最低スキッシュ－ ： 1.15mm Min**

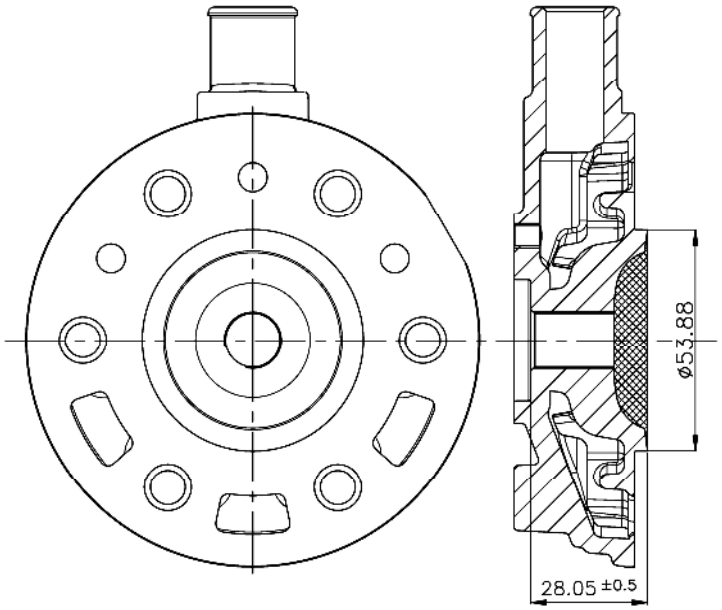


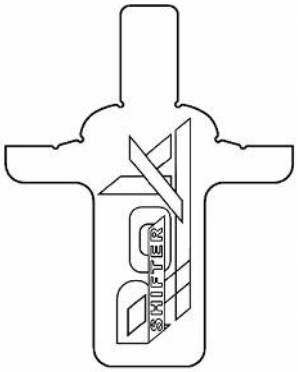


**シリンダーヘッドゲージ（車検用）**

**Attention :**
一切の変更・改造は禁止される。また全ての部品、取り付けはオリジナルからの変更は認められない。

| ピストン | ピストンピン | ピストン |
|---|---|---|
| 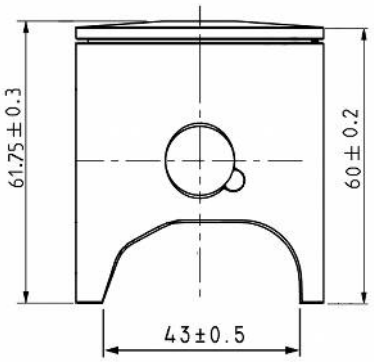 <br>**重量**<br>118 g / ±5g | 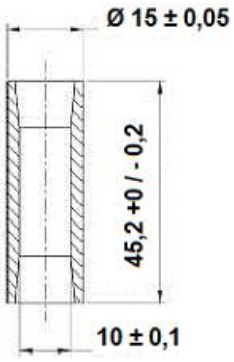 <br>PESO / *WEIGHT* / POID<br>30g Min | VORTEX 純正ピストンを必ず使用すること<br>（下記写真参照）<br> |

**Attention :**
一切の変更・改造は禁止される。また全ての部品、取り付けはオリジナルからの変更は認められない。

# SHIFTER ROK

| クランクシャフト | クランクピン | コンロッド |
|---|---|---|
| 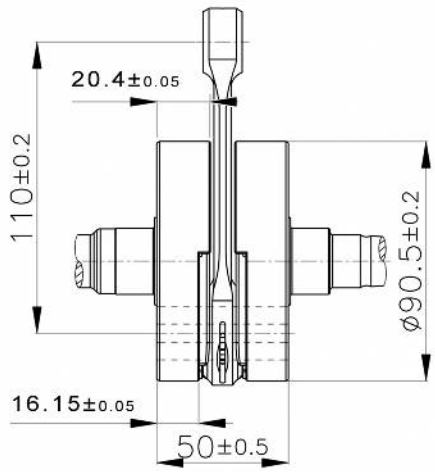 | 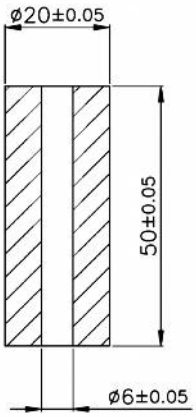 | 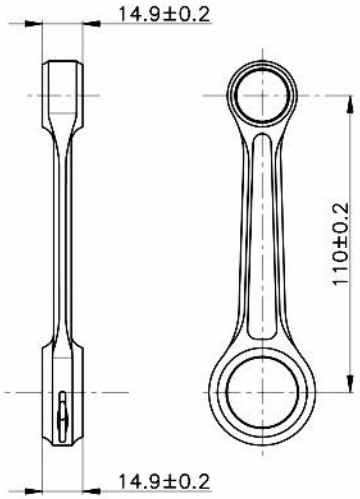 |
| **重量**<br>2165 ±20 gr. | **重量**<br>111 ±1gr | **重量**<br>125 ±5gr |

コンロッド

クランクシャフト

**Attention :**
一切の変更・改造は禁止される。また全ての部品、取り付けはオリジナルからの変更は認められない。

クランクシャフトとバランサー

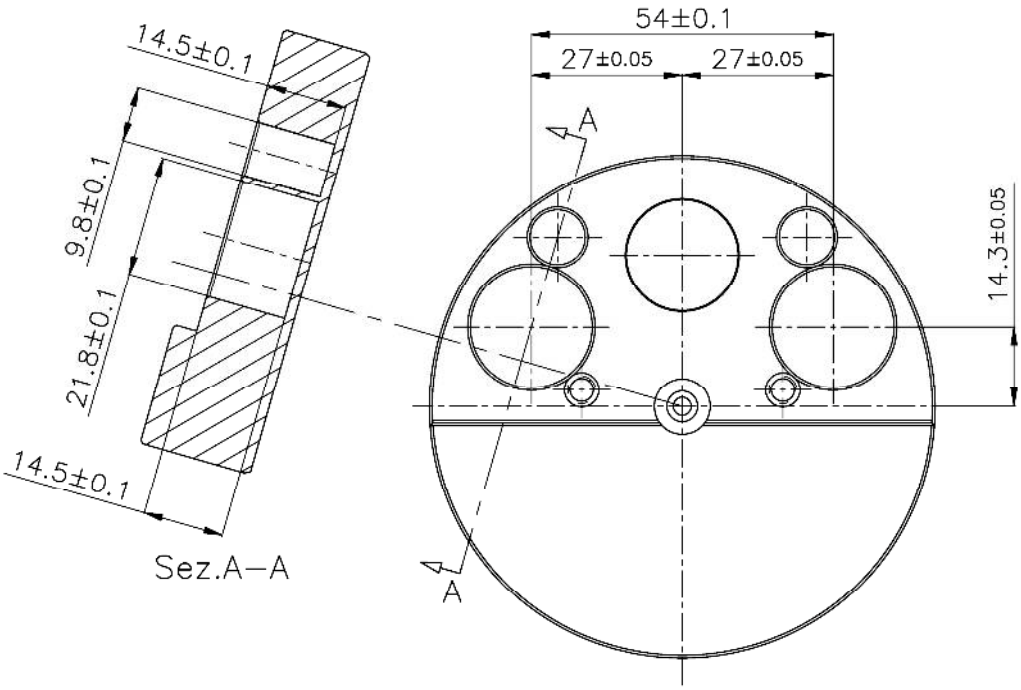


**Attention :**
一切の変更・改造は禁止される。また全ての部品、取り付けはオリジナルからの変更は認められない。

クランクケース内部

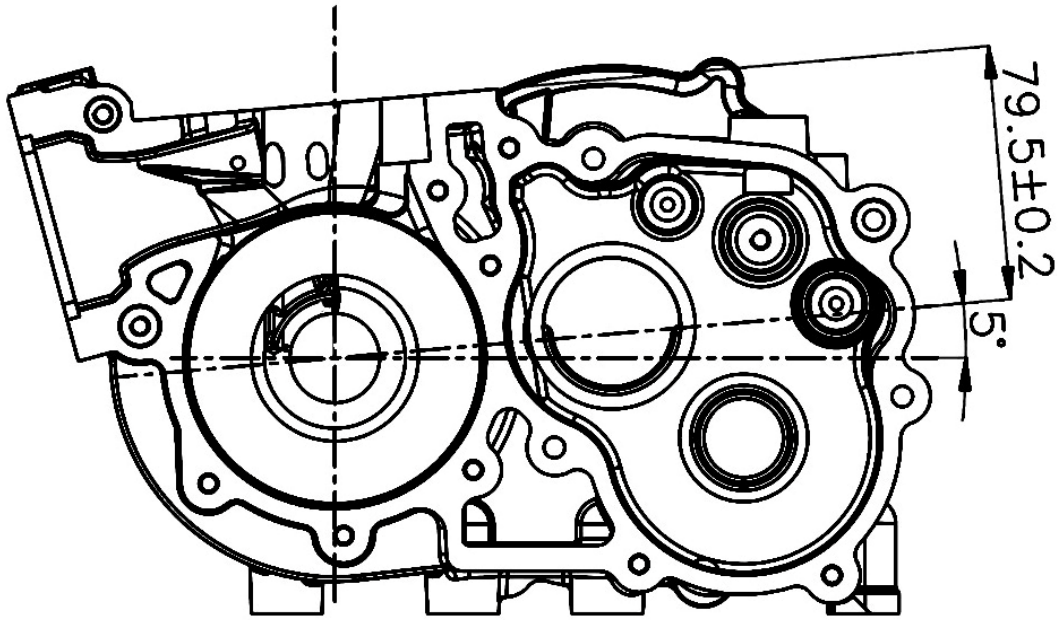


Attention :
一切の変更・改造は禁止される。また全ての部品、取り付けはオリジナルからの変更は認められない。

**リードグループ （図面）**

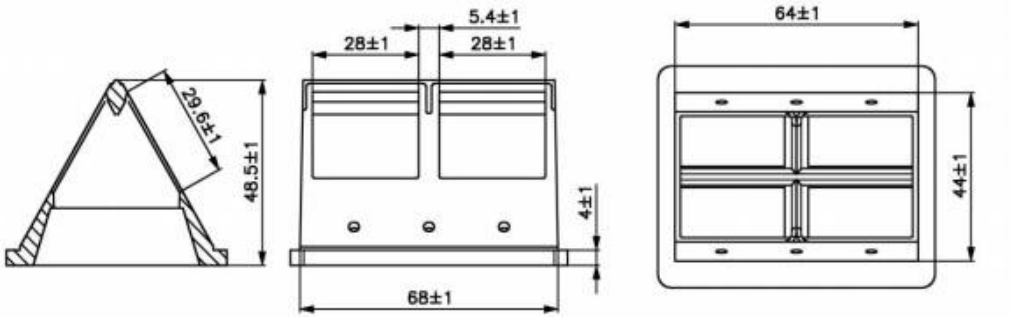


**リードグループ （分解図）**

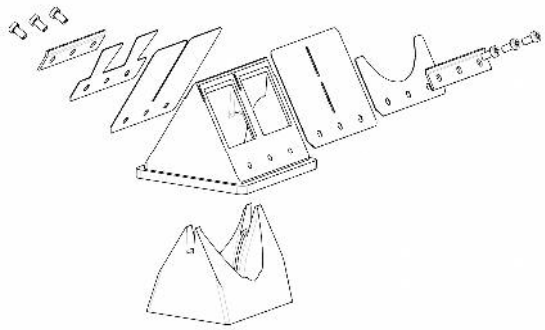

**Attention :**
一切の変更・改造は禁止される。また全ての部品、取り付けはオリジナルからの変更は認められない。

インレットマニホールド

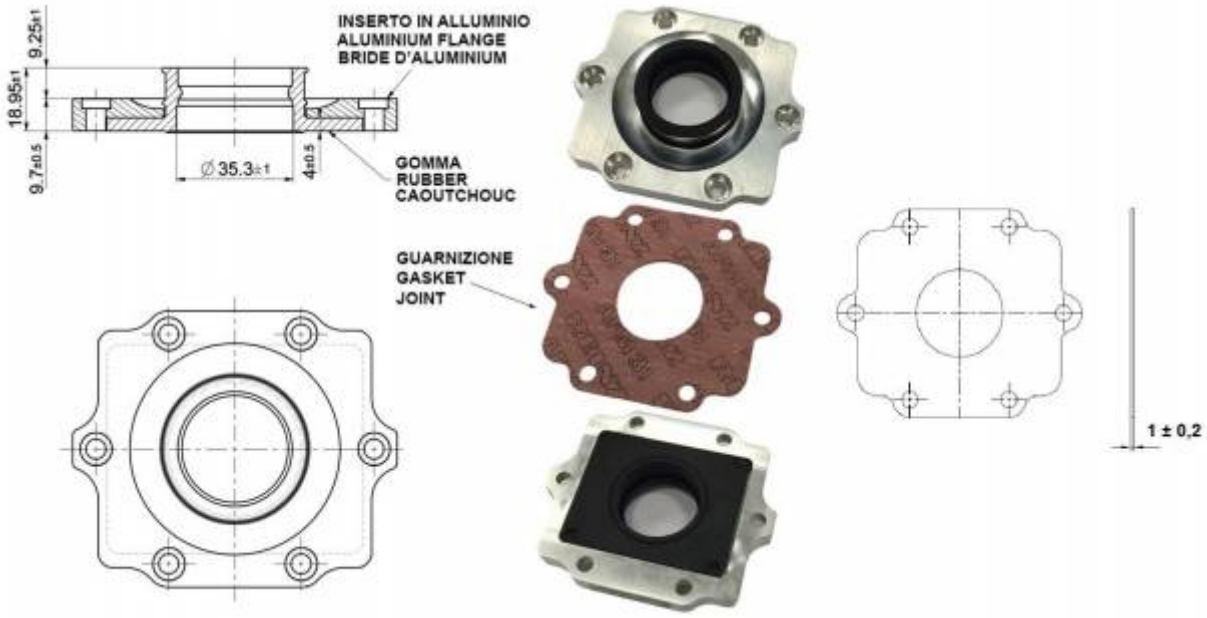


**Attention :**
一切の変更・改造は禁止される。また全ての部品、取り付けはオリジナルからの変更は認められない。

| ギアボックス | |
|---|---|
| | |
| プライマリーカップリング | Z17/67 |
| ギア比 | |

| ギア | プライマリーシャフト | セカンダリーシャフト | 数値<br>（暖気後） |
|---|---|---|---|
| 1st | 13 | 33 | 108.2° |
| 2nd | 16 | 29 | 151.2° |
| 3rd | 16 | 24 | 183.1° |
| 4th | 18 | 22 | 224.2° |
| 5th | 22 | 23 | 262.1° |
| 6th | 27 | 25 | 296.0° |

Attention :
一切の変更・改造は禁止される。また全ての部品、取り付けはオリジナルからの変更は認められない。

イグニション PVL　　105 458　　54/A/18
105 458　　036-IG-27

必ず製造会社によって刻印されたロゴがあること

**Attention :**
一切の変更・改造は禁止される。また全ての部品、取り付けはオリジナルからの変更は認められない。

# SHIFTER ROK

**エキゾーストマフラー**

図面

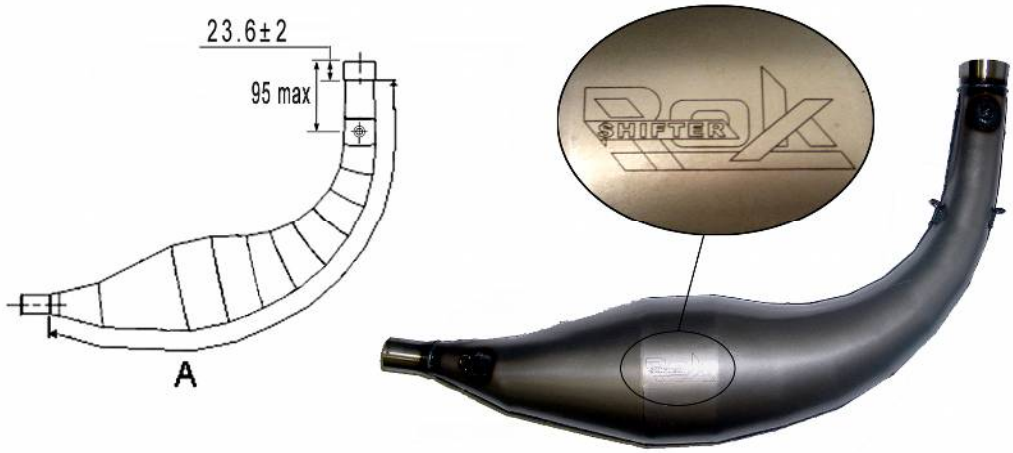


**A 寸法　　A = 765 ± 5 mm**

**重量　　1505 ± 5%　　エキゾーストマフラーには、必ず製造会社によって刻印された「SHIFTER Rok」ロゴがあること　：上記写真参照**

**サイレンサーマフラー**

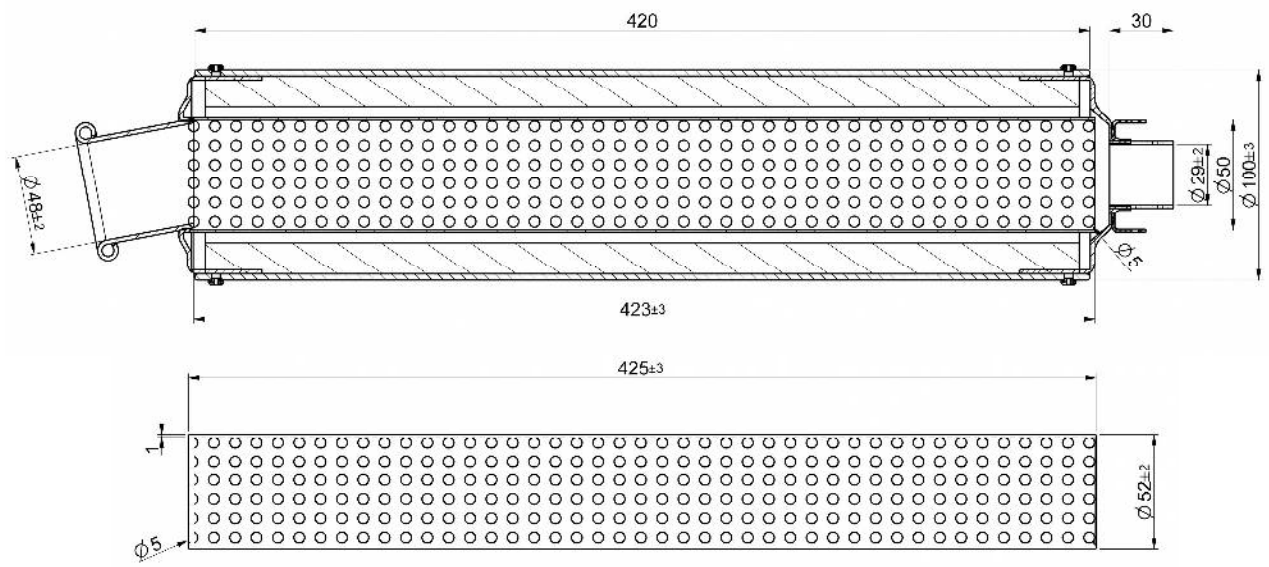


**Attention :**
一切の変更・改造は禁止される。また全ての部品、取り付けはオリジナルからの変更は認められない。

| サイレンサーマフラージョイント | エキゾーストガスケット |
| --- | --- |
| 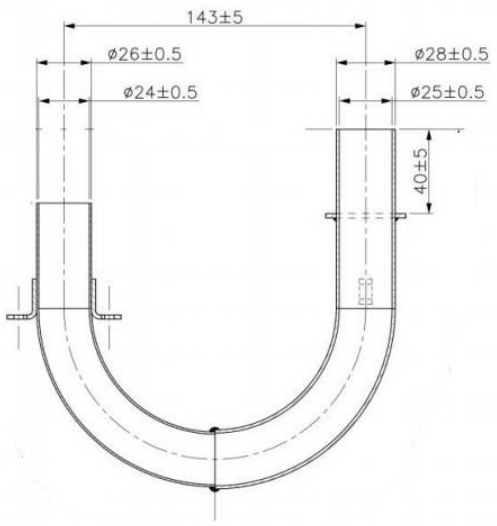 | 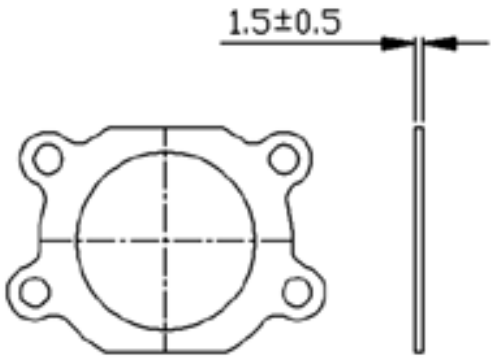 |

**Attention :**
一切の変更・改造は禁止される。また全ての部品、取り付けはオリジナルからの変更は認められない。

エキゾーストマニホールド

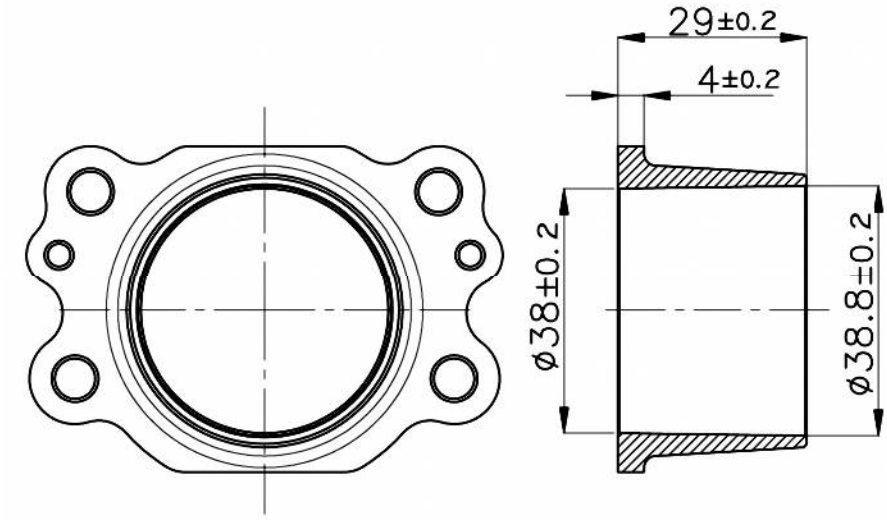


**Attention :**
一切の変更・改造は禁止される。また全ての部品、取り付けはオリジナルからの変更は認められない。

キャブレター

## DELL'ORTO VHSH 30

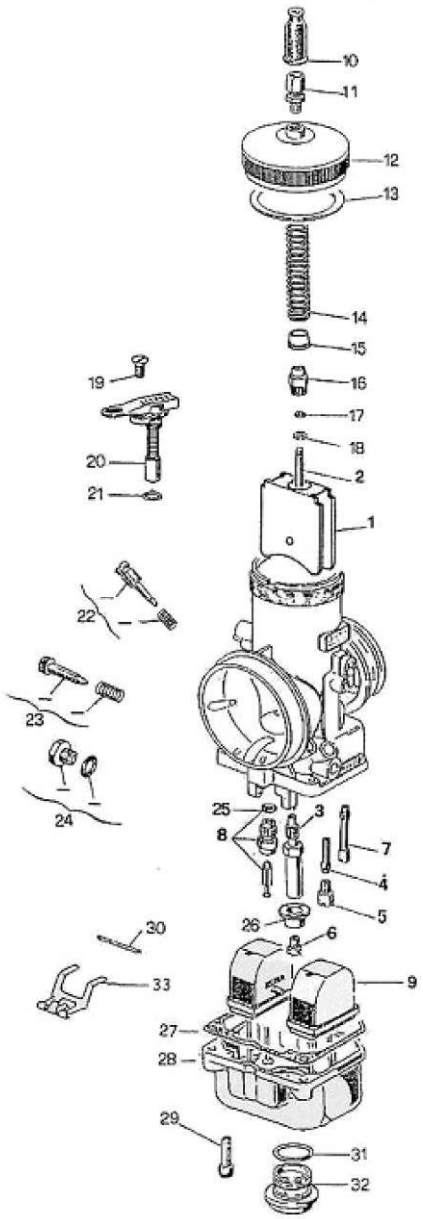


| | |
|---|---|
| 1. GUILLOTINE | *THROTTLE VALVE* |
| 2. AIGUILLE | *MIXTURE NEEDLE* |
| 3. PULVERISATEUR | *SPARY NOZZLE* |
| 4. EMULSEUR MINIMUM | *IDLE DIFFUSER* |
| 5. GICLEUR MINIMUM | *IDLE JET* |
| 6. GICLEUR MAXIMUM | *HIGH SPEED JET* |
| 7. GICLEUR DEMARRAGE | *STARTER JET* |
| 8. POINTEAU | *NEEDLE VALVE* |
| 9. FLOTTEUR | *FLOATER* |
| 10. MANCHON | *CAP* |
| 11. VIS DE TENSION | *WIRE SCREW* |
| 12. COUVERCLE DU CORPS | *BODY COVER* |
| 13. JOINT COUVERCLE DE CHAMBRE | *COVER GASKET* |
| 14. RESSORT DE RAPPEL GUILLOTINE | *THROTTLE VALVE RETURN SPRING* |
| 15. ASSIETTE GUIDE RESSORT | *SPRING GUIDE PLATE* |
| 16. NIPPLO VALVE GAZ | *MIXTURE VALVE NIPPLE* |
| 17. RONDELLE | *WASHER* |
| 18. ARRET DE L'AIGUILLE | *MIXTURE NEEDLE STOP* |
| 19. VIS DU DISPOSITIF DE DEMARRAGE | *STARTER FIXING SCREW* |
| 20. DISPOSITIF DE DEMARRAGE | *CHOKE* |
| 21. JOINT DISPOSITIF DEMARRAGE | *STARTER GASKET* |
| 22. KIT VIS DE REGLAGE DE L'AIR | *KIT AIR ADJUSTMENT SCREW* |
| 23. KIT VIS DE REGLAGE GUILLOTINE | *KIT MIXTURE VALVE ADJUSTMENT* |
| 24. BOUCHON FILTRE A ESSENCE | *FUEL FILTER PLUG* |
| 25. JOINT DU POINTEAU | *NEEDLE VALVE GASKET* |
| 26. ASSIETTE | *PLATE* |
| 27. JOINT DE LA CUVE | *FLOAT VALVE GASKET* |
| 28. CUVE | *FLOAT CHAMBER* |
| 29. VIS FIXAGE DE LA CUVE | *FLOAT CHAMBER SCREW* |
| 30. AXE | *PIN* |
| 31. JOINT DU BOUCHON DE CUVE | *FLOAT CHAMBER PLUG GASKET* |
| 32. BOUCHON DE LA CUVE | *FLOAT CHAMBER PLUG* |
| 33. BALANCIER | *FLOAT LEVER* |

DELL' ORTO 純正パーツを使用すること

**Attention :**
一切の変更・改造は禁止される。また全ての部品、取り付けはオリジナルからの変更は認められない。

DELL'ORTO フューエルポンプ, code 11023

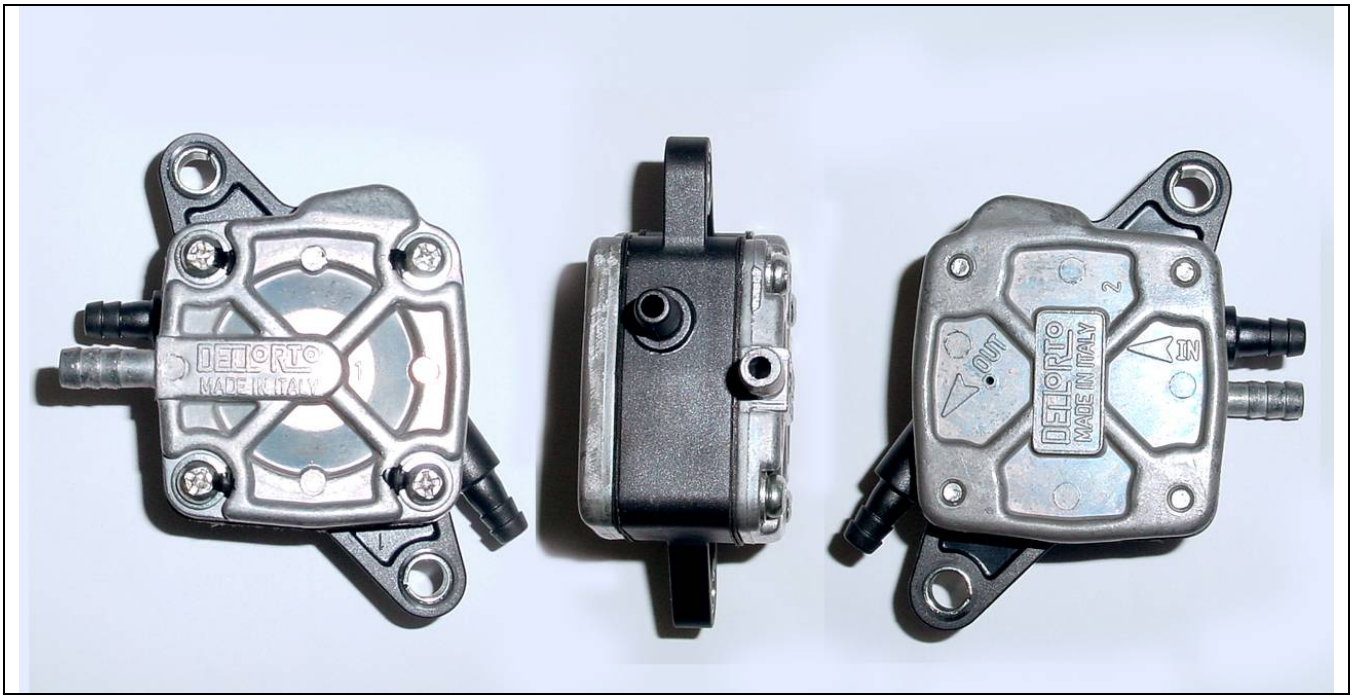


燃料供給について、フューエルタンクとキャブレター間の「Dellorto 純正 フューエルポンプ 1 個：上記写真」が唯一認められたシステムになります。
如何なるメカニカル、マニュアル、電子システム、また他機器の使用は認められません。

フューエルフィルターは 1 個のみ使用が認められる （フューエルタンク、ポンプ、キャブレター間）.

**Attention :**
一切の変更・改造は禁止される。また全ての部品、取り付けはオリジナルからの変更は認められない。

# SHIFTER ROK

| インテークサイレンサー |
|---|

| モデル | ARROW, E |
|---|---|
| | 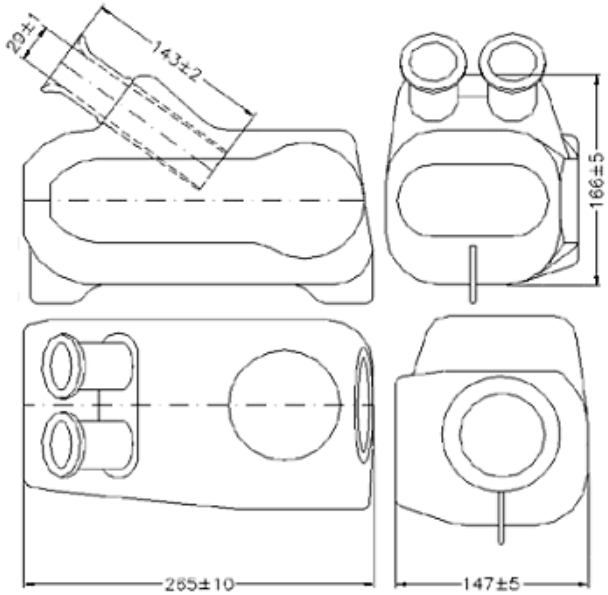  |

**Attention :**
一切の変更・改造は禁止される。また全ての部品、取り付けはオリジナルからの変更は認められない。